2-SÄULEN-HEBEBÜHNEN
Elektromechanisch

From History to the Future

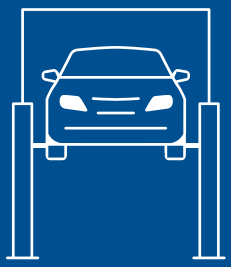

Ravaglioli

LEGEND SERIES
KPE32

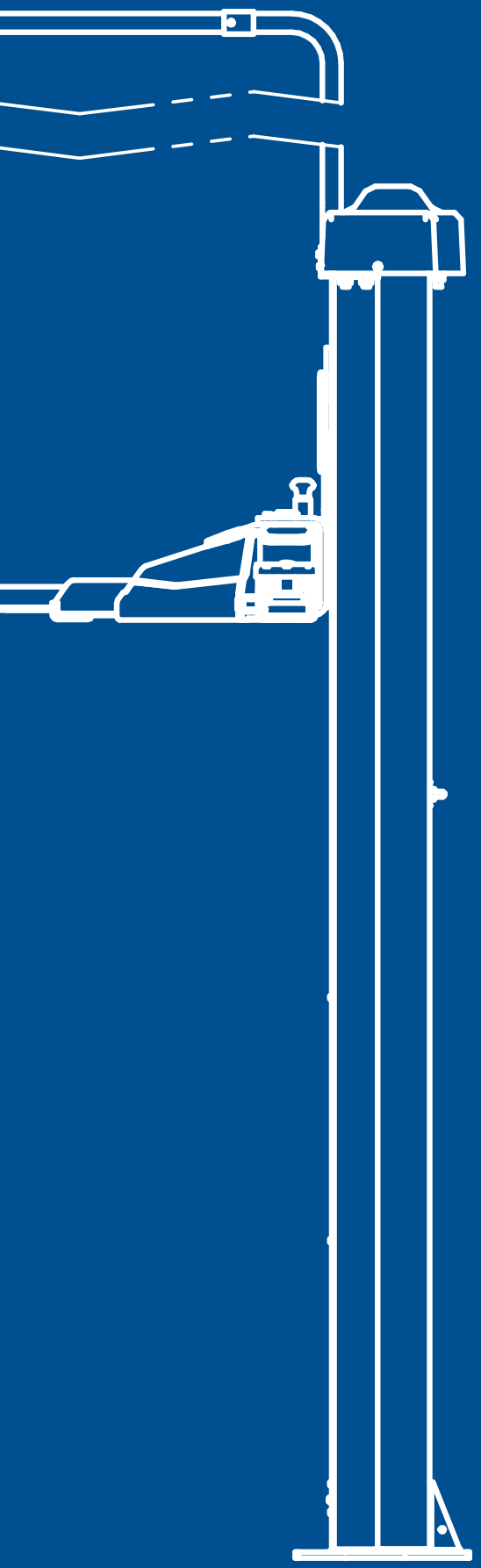

Modernes Design:

klares und lineares Säulenprofil mit innenliegendem Hubschlitten

Innovative DNA:

bewährte, hochwertige Komponenten, getestet mit 20000 Hub-Zyklen

Platzsparend:

maximale Ergonomie durch akustisches Warnsignal für Fußschutz

Die aus den erfolgreichsten 2-Säulen-Hebebühnen hervorgegangene Legend Serie verbindet das technische Know-How von Ravaglioli zu einem innovativen Angebot. Die Zukunft im Blick, aber die Vergangenheit stets würdigend, hat sich Ravaglioli ein wichtiges Ziel gesetzt: Die Leistung muss mit dem Design übereinstimmen.

Kabelverbindung mittels Galgen.

Elektronische Synchronisierung.

Schneller Austausch der Tragmutter. Dank der neuen Motorplatte kann die Spindel von der Vorderseite der stehenden Säule aus entfernt werden.

Dreh-Wendeschalter zum Anheben und Absenken der Bühne.

Interne, auf geschmierten Gleitschienen laufende Schlitten, die gegen äußere Einflüsse geschützt sind, wodurch eine längere Nutzungsdauer der Gleitsteine gewährleistet wird.

Schutz aus Gummi.

Kurze 3-teilige Tragarme und lange 2-teilige Tragarme mit schnell montierbarem Teleskop-Gummitragteller.

Ausgestattet mit einem akustischen Fußschutzsystem. Frei von mechanischen Fußschutzvorrichtungen.

Premiumqualität der Komponenten.

Aluminium-Riemenscheibe mit Kühlfunktion.

Langlebige Lager.

50% längere Bronze-Tragmutter.

Motoren mit verstärktem Gehäuse und Kühlkörper.

Robuste automatische Armverriegelung.

KPE32

Die Geometrie der Tragarme ermöglicht das Heben von Kleinstfahrzeugen bis zu großen Limousinen mit langem Radstand.

TON
3.2

Schnelle und einfache Bedienung.

Der Arbeitsbereich ist frei von Hindernissen und sämtliche Arbeiten können sicher und bequem durchgeführt werden.

Für schlechtere Bodenbeschaffenheiten sind Stützplatten als Zubehör erhältlich.

Minimale Wartungsansprüche.

Die Funktionsteile lassen sich leicht austauschen oder warten, wodurch die Gesamtbetriebskosten und das Risiko von Störungen an sicherheitskritischen Komponenten reduziert werden.

Dauerhaft garantierte Sicherheit und Qualität.

Die Hebebühne ist mit hochwertigen Komponenten ausgestattet, die eine lange Nutzungsdauer und maximale Sicherheit für den Bediener garantieren.

Schnelle Montage.

Bis zu 20% kürzere Installationszeit. Durch die elektronische Dank der elektronischen Synchronisierung entfallen Einbau und Einstellung des des Ausgleichseil. Möglichkeit das Kabel für die Ausgleichsteuerung im Boden zu verlegen.

Technische Daten

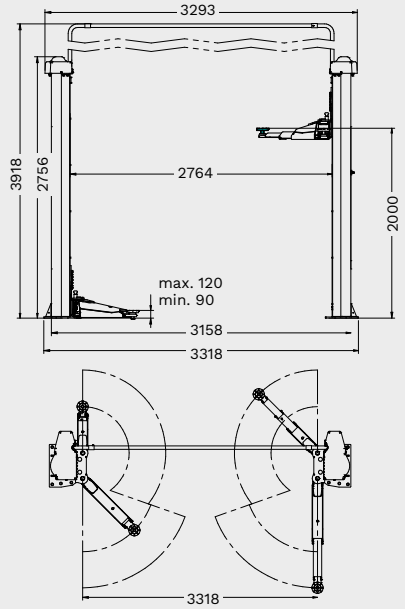

	KPE32
Tragfähigkeit	3200 kg
Hubhöhe max.	2000 mm
Hubzeit	42 s
Tragtellerhöhe min.	90 mm
Tragtellerhöhe max.	120 mm
Säulenhöhe	2756 mm
Durchfahrbreite	2468 mm
Deckenhöhe min.	4050 mm
Tragarm-Ausführung	asymmetrisch
Tragarmlänge vorne min.	511 mm
Tragarmlänge vorne max.	914 mm
Tragarmlänge hinten min.	805 mm
Tragarmlänge hinten max.	1203 mm
Breite	3318 mm
Höhe	3918 mm

	Artikel Nr.	Steuerung	Antriebsleistung	Stromversorgung
KPE32	**RAV.KPE32.198662**	Dreh-Wendeschalter	2x2.6 kW	400 V | 50 Hz
KPE32 (400/3/60Hz)	**RAV.KPE32.198747**	Dreh-Wendeschalter	2x3.5 kW	400 V | 60 Hz

Zubehör

VSG.2CALL.901071
Satz 8 Tragtellererhöhungen
4 x H 89 mm, 4 x H 127 mm,
Halterungen

VSG.2CALL.901248
Satz 4 Tragtellererhöhungen
4 x H 200 mm, Halterungen

VSG.2CALL.901163
Satz Chassis-Adapteraufnahmen
4 Stk

VSG.2CALL.901330
Satz U-Aufnahmeadapter
4 Stk

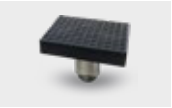

VSG.2CALL.901538
Satz 4 Adapter für TESLA-Fahrzeuge
4 Stk

VSG.2CALL.901859
Aufnahme-Kit für Mercedes G-Klasse
1 Satz mit 4 Aufnahmen, 2 vorne und
2 hinten

VSG.2CALL.902023
Satz 4 Tragtelleradapter für Fiat 500E,
500 ABARTH
4 Stk

VSG.2CALL.902146
Satz 4 Aufnahmen für VW-MEB-
Plattform-E-Fahrzeuge
4 Stk

VSG.2CALL.901712
Aufnahme-Kit für Sprinter/Crafter
1 Satz mit 6 Aufnahmen, für Merdeces
Sprinter und Volkswagen Crafter alte
und neue Serie

VSG.2CALL.901606
Aufnahme-Kit für Ducato/Boxer/
Jumper
1 Satz mit 4 Aufnahmen, 2 vorne und
2 hinten

VSG.2CALL.901361
Stützplatten (3.2 t)
Satz mit 2 Platten, die die Installation
auf Böden mit geringer Tragfähigkeit
oder geringer Betondicke ermöglichen

VSG.2CELM.902344
Galgenerhöhung bis + 1.5 m

VSG.2CELM.901927
Montagevorrichtung (3.2 t - 3.5 t -
4.2 t)
Für eine leichtere Montage der
Hebebühne

VSG.2CELM.902498
Bodenkabelführung
Verbindungskabel zwischen den
Säulen im Boden verlegt

VSG.2CALL.902818
Unterstellplatten
1 Satz mit 4 Rampen, Rampenhöhe 60
mm

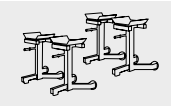

VSG.2CALL.902085
Satz Achsmessstände
1 Satz mit 4 Böcken

VSG.2CALL.902641
Magnetische Werkzeug-Ablageschale
1 Satz mit 2 Schalen

Ravaglioli

RAV Italy

Vehicle Service Group Italy S.r.l.

Via Filippo Brunelleschi 9
44020 Ostellato (FE)
Italy

+39.051.6781511
+39.051.846349
rav@ravaglioli.com

RAV France

RAV France SARL

4, Rue De Longue Raie
ZAC de la Tremblaie
91220 Le Plessis Pâté
France

+33.1.60.86.88.16
+33.1.60.86.82.04
rav@ravfrance.fr

RAV Germany

BlitzRotary GmbH

Hüfinger Straße 55
78199 Bräunlingen
Germany

+49.771.9233.0
+49.771.9233.99
ravd@ravaglioli.com

RAV UK

Vehicle Service Group UK Ltd

3 Fourth Avenue,
Bluebridge Industrial Estate
Halstead, Essex, CO9 2SY
United Kingdom

+44.1787.477711
+44.1787.477720
rav@ravaglioli.com

DRD43U(01)

Die in diesem Prospekt angegebenen technischen Daten und Abbildungen sind nicht verbindlich. Unsere Produkte unterliegen technischen Änderungen, so dass der Lieferzustand abweichen kann.

Member of VSG - Vehicle Service Group
a DOVER company